BALUSTRADA SCHODOWA – 63,52 m

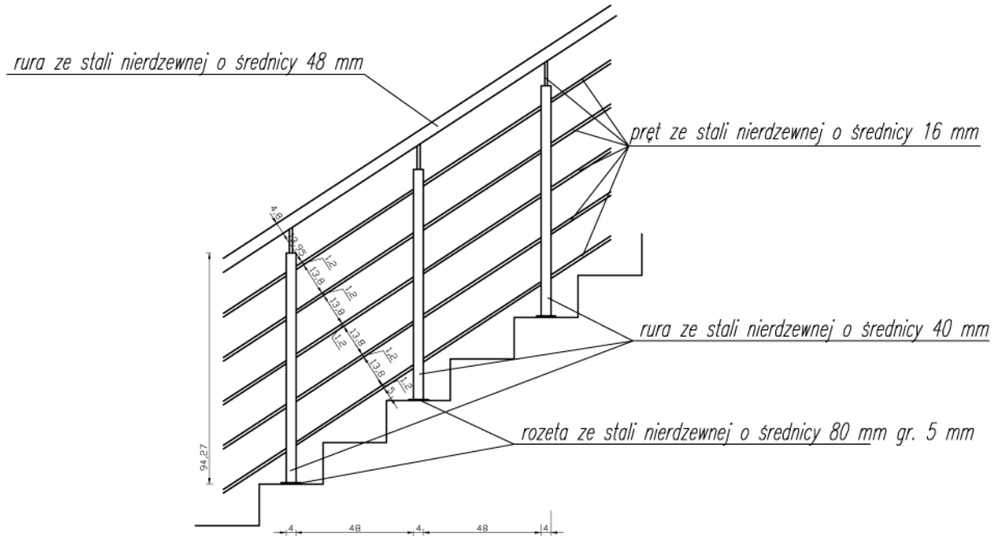

BALUSTRADA BALKONOWA – 18,46 m

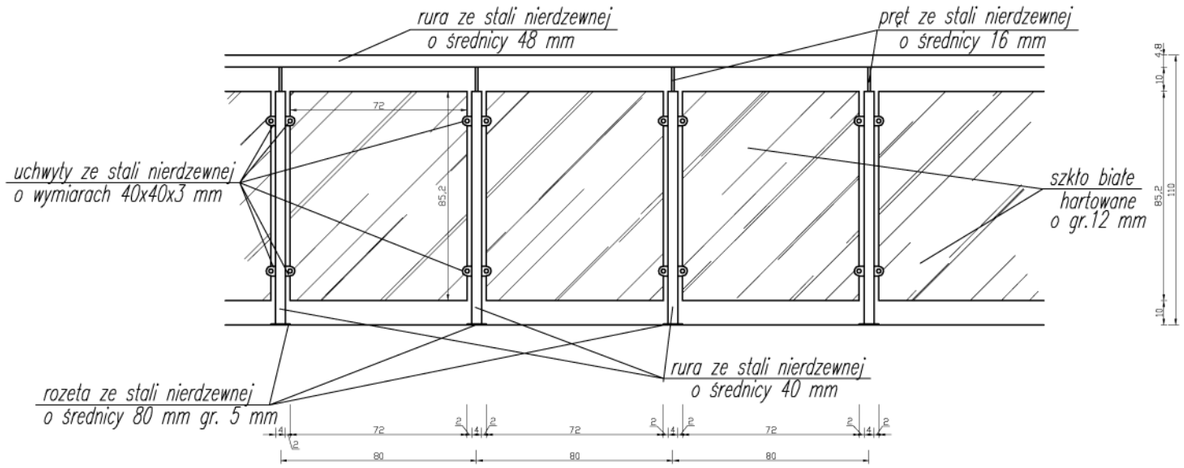

OBIEKT:	ADAPTACJA SEGMENTU ŚRODKOWEGO BUDYNKU SEMINARIUM DUCHOWNEGO NA BIBLIOTEKĘ I CZYTELNIĘ działka nr 1/3, obręb 229			
ADRES:	33–100 TARNÓW ul. PIŁSUDSKIEGO 6			
PRZEDMIOT:	BALUSTRADA SCHODOWA BALUSTRADA BALKONOWA	NR UPRAW	DATA:	PODPIS
PROJEKTOWAŁ:	mgr inż. arch. MARIA GAJEWSKA mgr inż. JERZY ZYGMUNT	BUA–8346/29/89 UAN–8346/23/86		
SPRAWDZIŁ:	mgr inż. arch. TERESA KOWAR JAKUBAS	WD–NB–8346/168 /81		
SKALA:	1:25	NR RYS		A17